平成30年度　神奈川県中学校テニス大会　女子ダブルス本戦

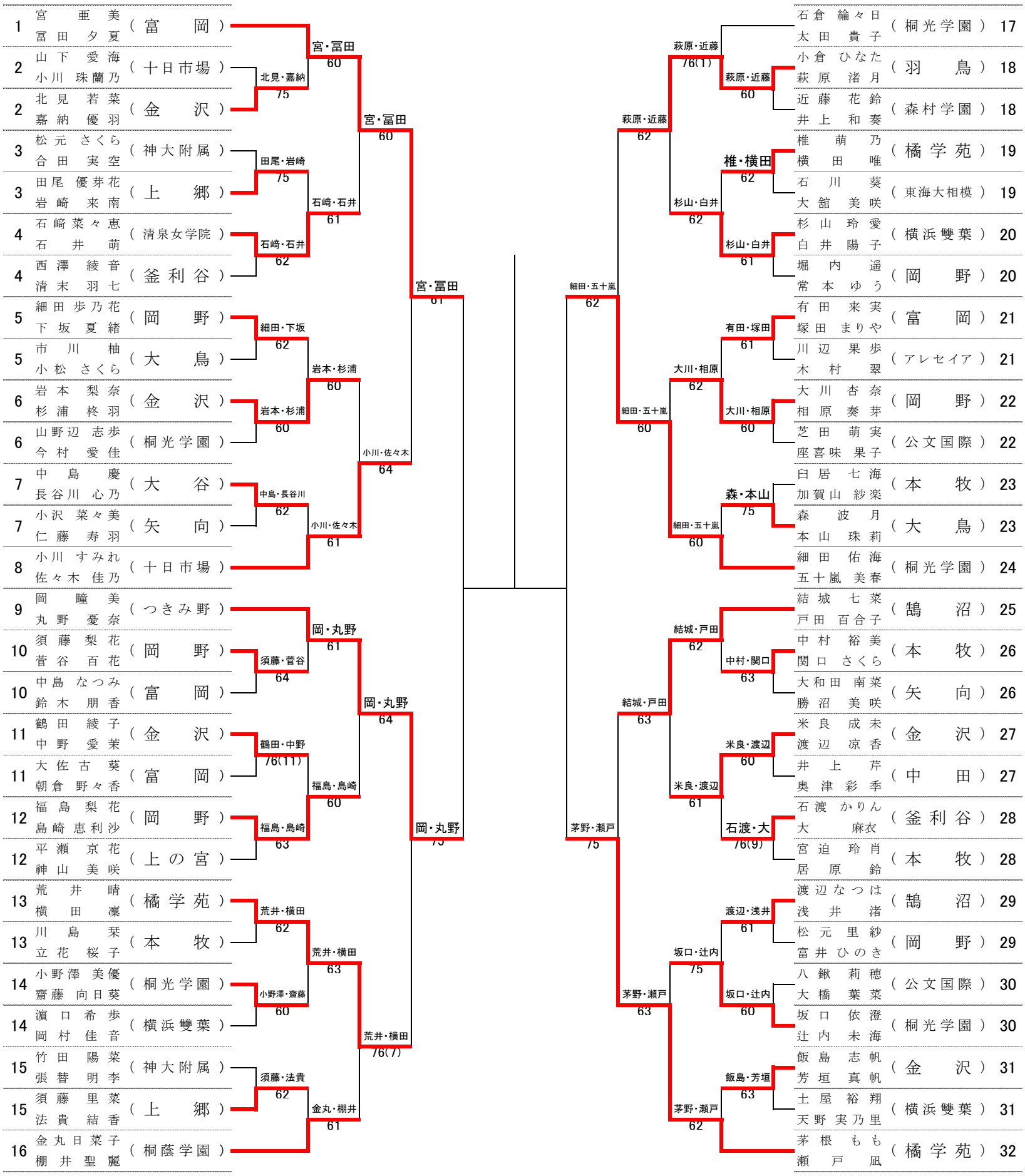

シード順位

順	名前	学校名	順	名前	学校名
1	宮 亜美 冨田 夕夏	富 岡	5～8	金丸日菜子 棚井聖麗	桐蔭学園
2	茅根 もも 瀬戸 凪	橘学苑		小川 すみれ 佐々木 佳乃	十日市場
3～4	細田 佑海 五十嵐 美春	桐光学園		石倉 綸々日 太田 貴子	桐光学園
	岡 瞳美 丸野 憂奈	つきみ野		結城 七菜 戸田 百合子	鵠沼