2024年度 神奈川県中学校新人テニス大会 男子団体戦

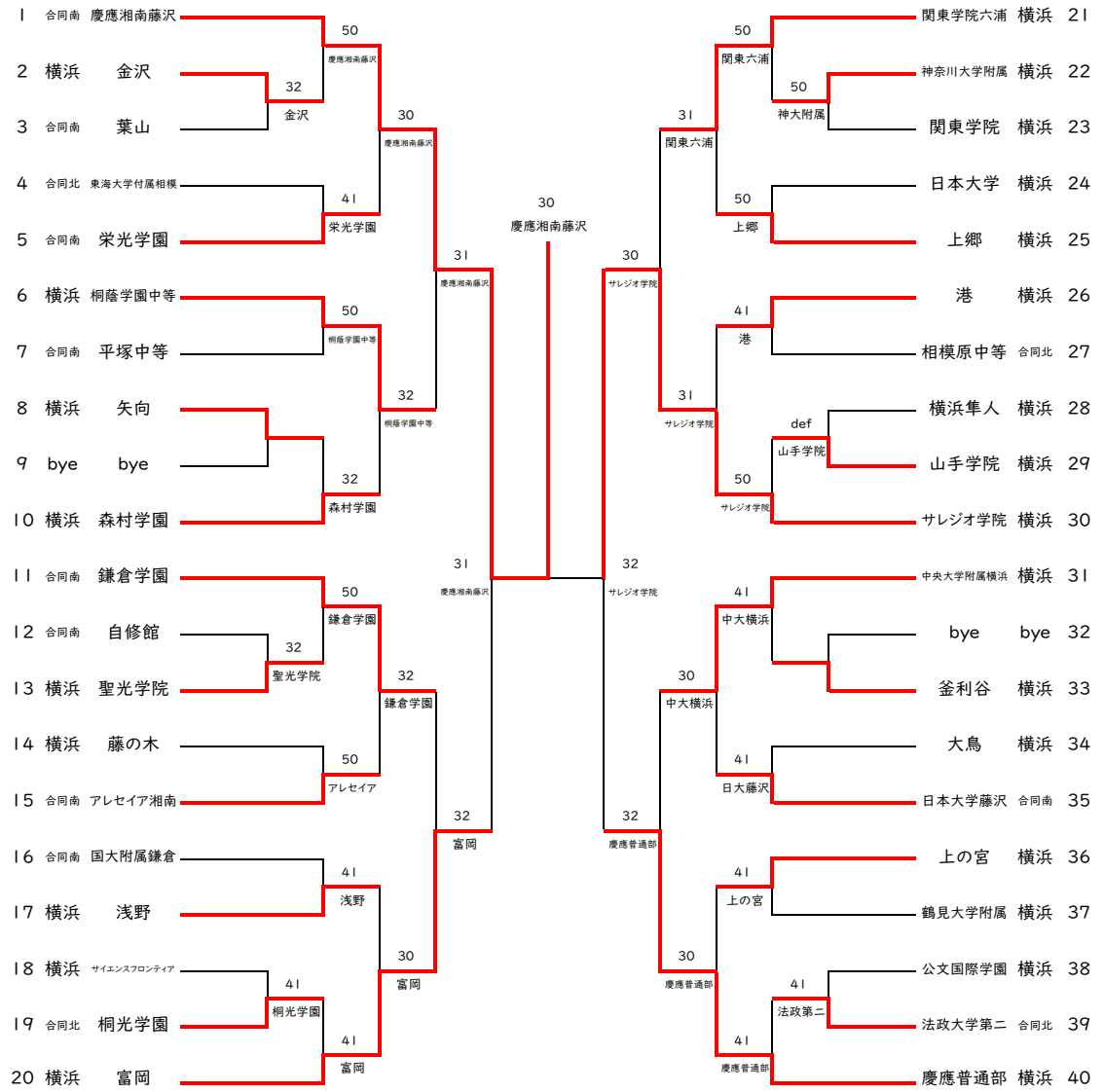

5位決定戦

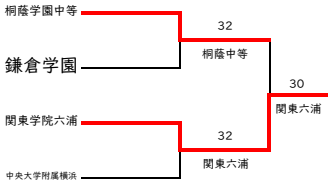

2位決定戦

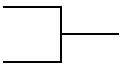

※本戦の結果を採用するため実施せず

7位決定戦

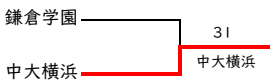

3位決定戦

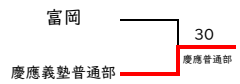

順位	学校名
1	慶應義塾湘南藤沢
2	サレジオ学院
3	慶應義塾普通部
4	横浜市立富岡
5	関東学院六浦
6	桐蔭学園中等
7	中央大学附属横浜
8	鎌倉学園

日	会場	面数	ラウンド	レフェリー
10/13(日)	サレジオ学院	10	1～3R	中垣・大滝・河野
	関東六浦	4		土屋・青木
	栄光学園	7		高田・林・齋藤・溝口
10/14(月)	栄光学園	7	予備日	
10/20(日)	栄光学園	7	QF～F・2決・3決	高田・林・中垣・齋藤
10/26(土)	三ツ沢公園	14	5～8位決定戦	齋藤・土屋
10/27(日)	都田公園	5	予備日	